CLASSWELL C09, C10
SHOWER FAUCET

PULCHER®

INSTALLATION MANUAL

1

Make sure cold & hot water pipes installed at 1050 mm height.
Flush the pipes before installation.
Make sure the middle distance btw the two pipes are 150 mm, and allow 5 mm adjustment.

Sørg for at kold og varmtvands rørene installeres i 900 og 1050 mm s højde over færdigt gulv. Skyl rørene igennem før installation for at undgå at urenheder fra vandinstallationen sætter sig i armaturets teknik.
Sørg for at afstanden mellem de 2 udgange i væggen er 150 mm og tillad 5 mm plads til justering.

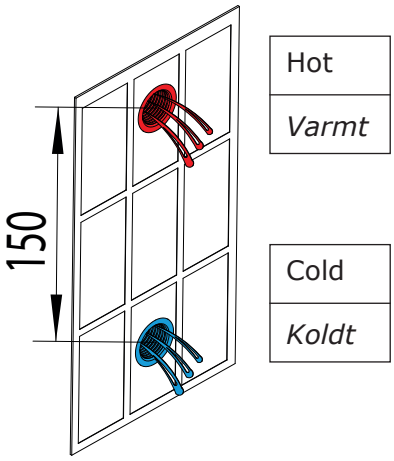

2

Measure the depth of the inner thread of cold & hot water pipes and mark it.
This is to have NO gap left btw the wall and brass connector.
Cut the extra length of the outer thread of the brass connector at marked length.

Mål dybden af gevindet på begge rør og afkort forskruningerne i passende længde. Der må IKKE være luft mellem væggen og messingforskruningen.Brug evt vinkelmåler.

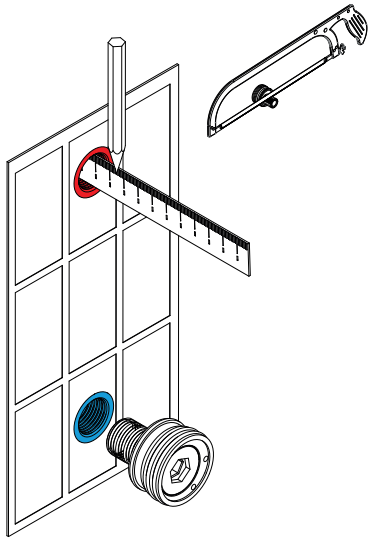

3

Fit the two brass connectors to the stainless xing plate with two holes.
Then tighten the two brass connectors to the cold & hot water pipes.

Fastgør de 2 messingforskruninger med værktøjet.
Fastspænd messingforskruningerne til vandrørene.

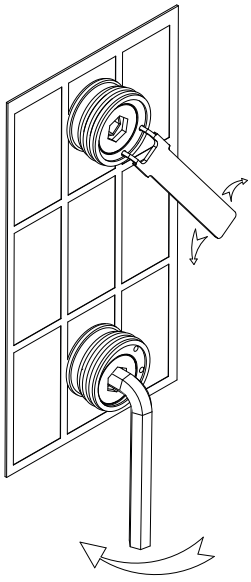

4

Adjustable in vertical

Aflangt hul i øvre holder, for nem justering.

Upper holder

Øvre holder

measure the distance, instal the upper holder

Mål afstanden, installer øvre holder

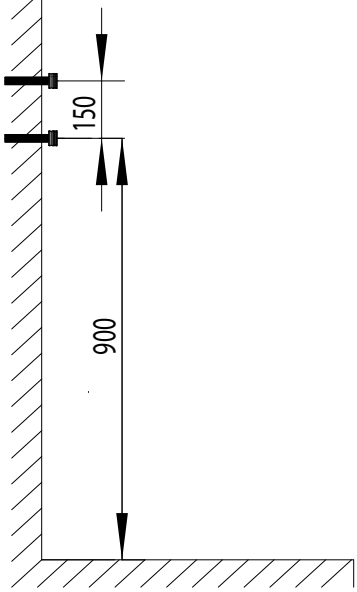

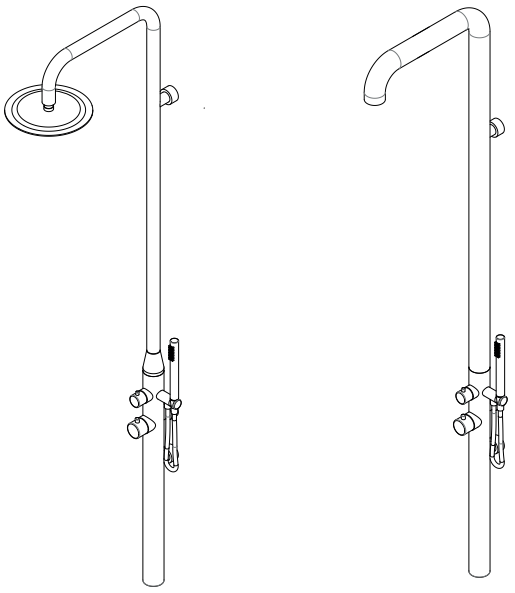

5

insert upper parts to bottom part, match back lines on to pipes together to be one rectangular, and lock screw in back pipes.

Sammensæt øvre del med nedre del og sørg for at mærkerne bagpå er på linje. Fastspænd skruen.Vandtilførselsrør monteres i indbygningsdelen

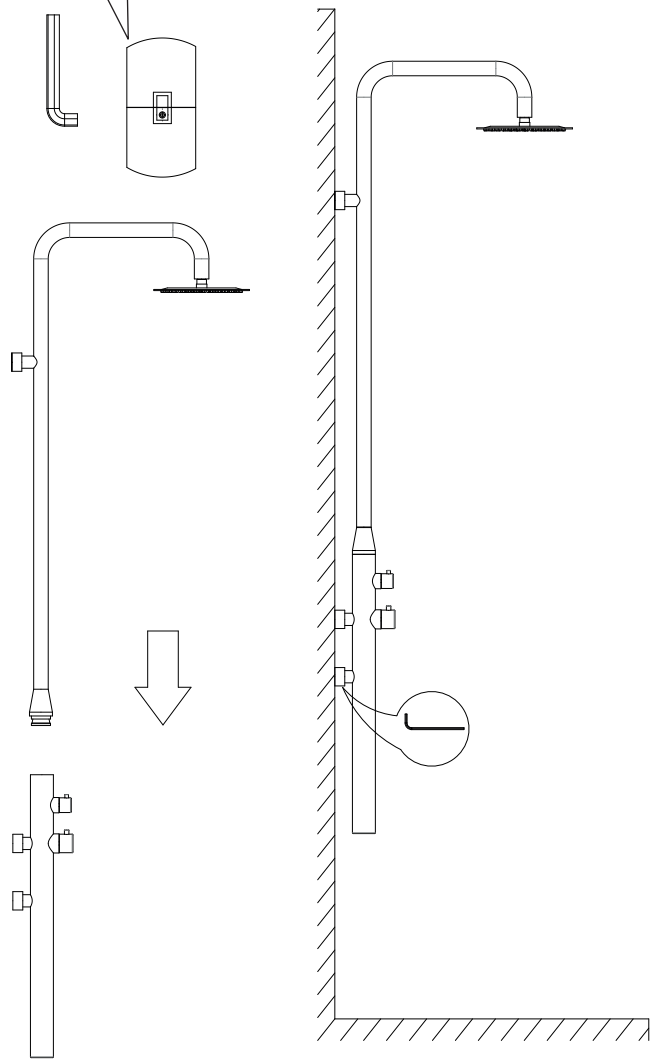

insert upper part to upper holder, lower parts to the two brass connectors, then tighten the screws.
Connect the seperate shower head if have, and instal handshower and hose to hose inlet, then all installations are done.

Sæt den øverste del i øverste holder og nederste del til de 2 messingforskruninger og fastspænd armaturet med omløberne bag på armaturet.
Påmonter brusehoved og påsæt slange og håndbruser på udtag.
Fastspænd messingforskruningerne til vandrørene.