SOFT VASKEBORDPLADE 160 DOBBELT

Mål: bredde 160 cm, dybde 46 cm, højde 11 cm

Bordpladens tykkelse er 12 mm., forkant, sider og bagkant er massive.

Vask og bordplade er udført i ét af ren massiv SolidTec i mathvid finish, et eksklusivt solid surface produkt som er nemt at rengøre, tåler afkalkningsmiddel, skurepulver og øvrige normale rengøringsmidler.

SolidTec er blandt de mest solide kompositmaterialer, farvebestandig og porefrit.
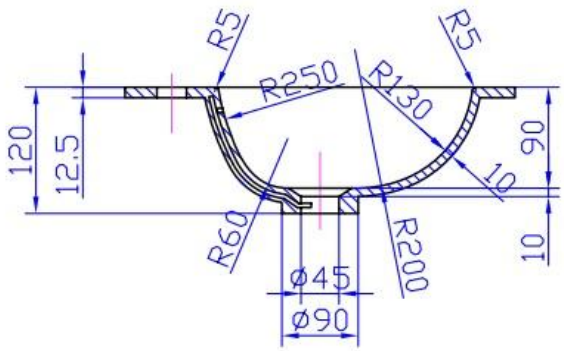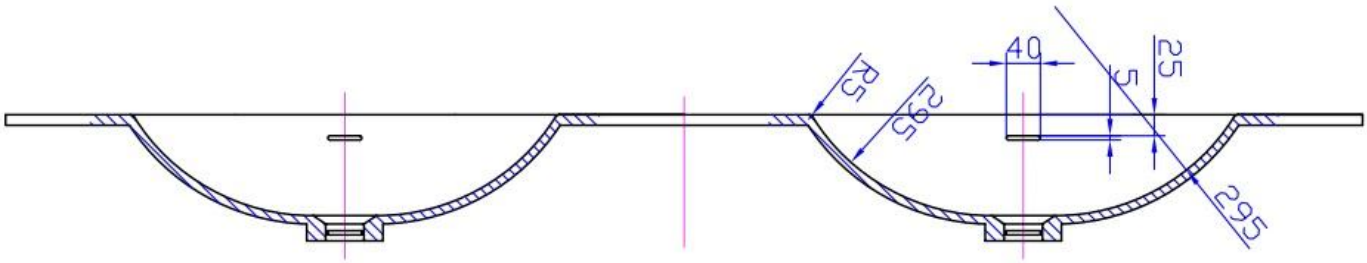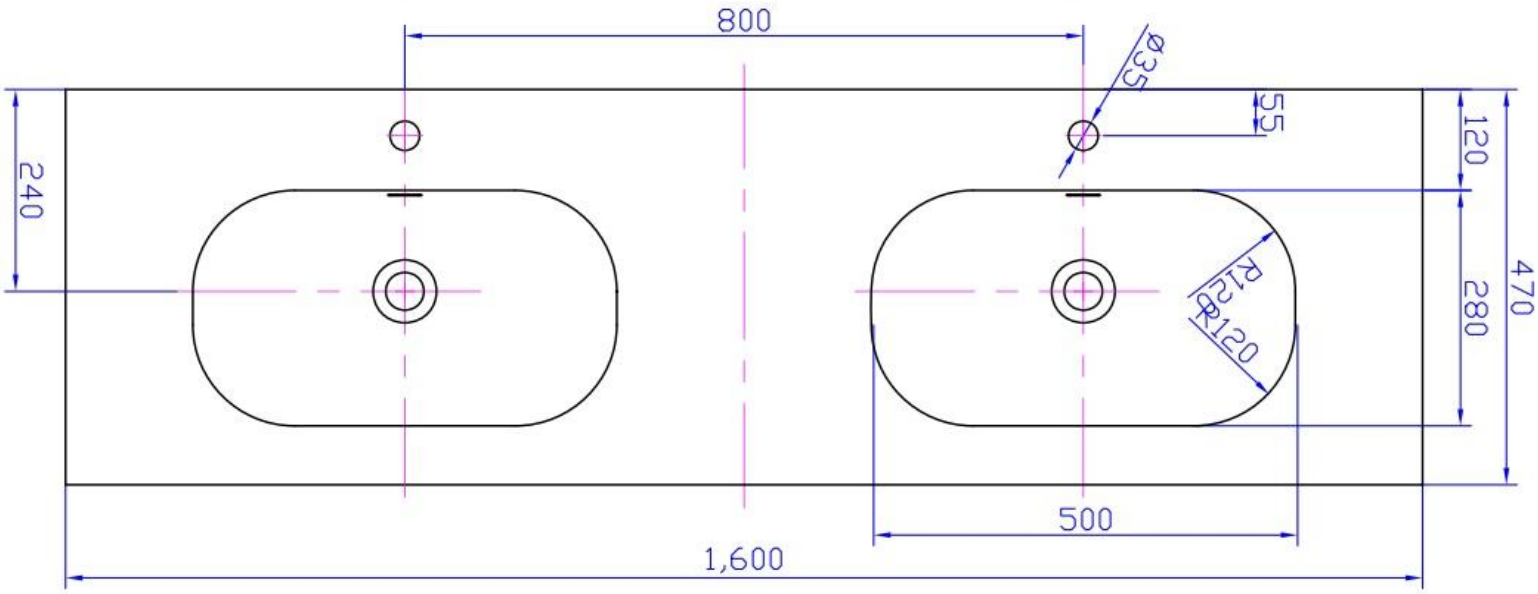
Bad&Stil tilbyder udvidet garanti for produkter i SolidTec.