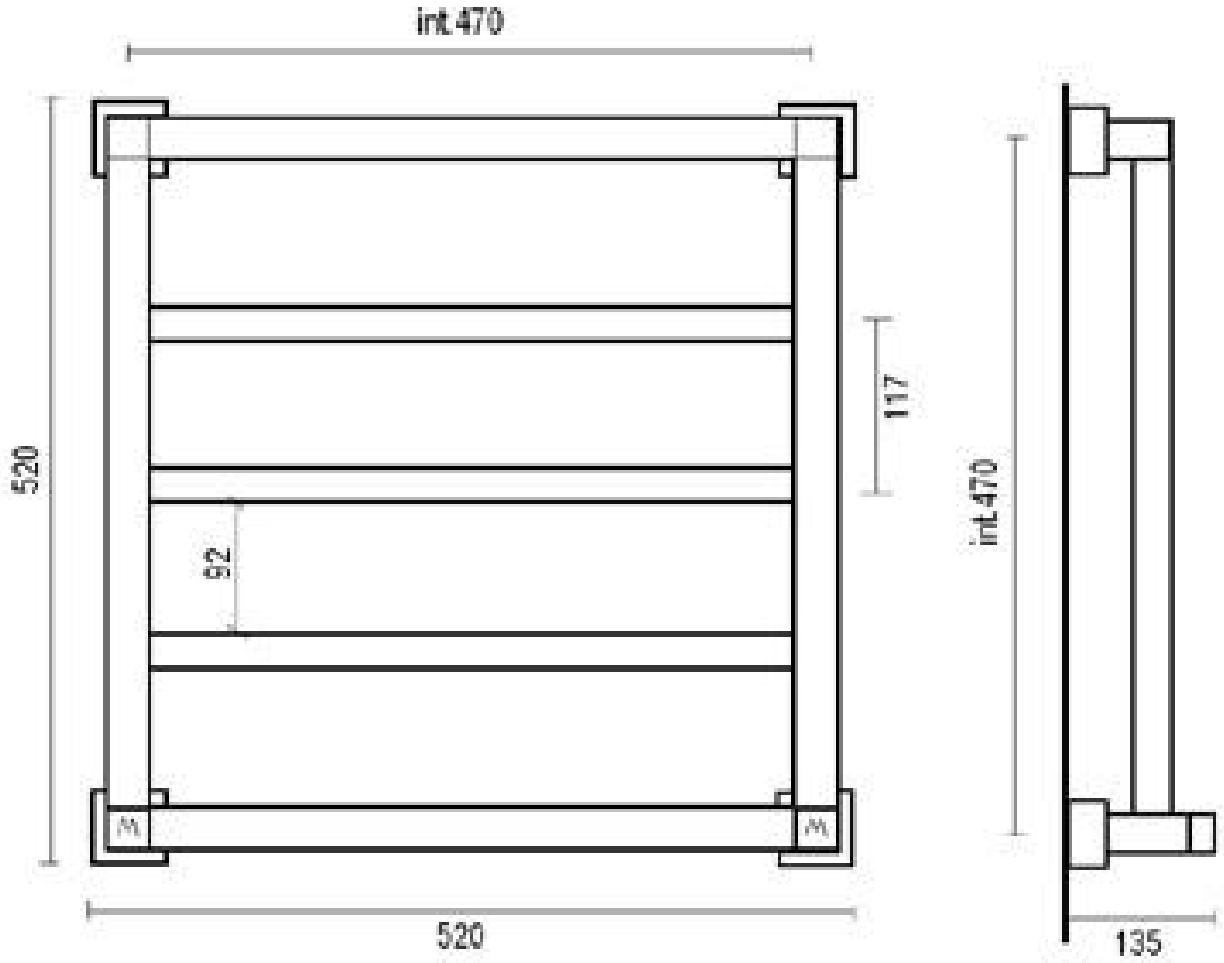VETRO 710/3